4990 Salaberry suite 302, Montréal (QC), H4J 2P1, Canada
Tel:(514) 334-5758, Fax: (514) 334-5755
sales@msmelectric.com www.msmelectric.com

Ref. Windro KIT Dimension

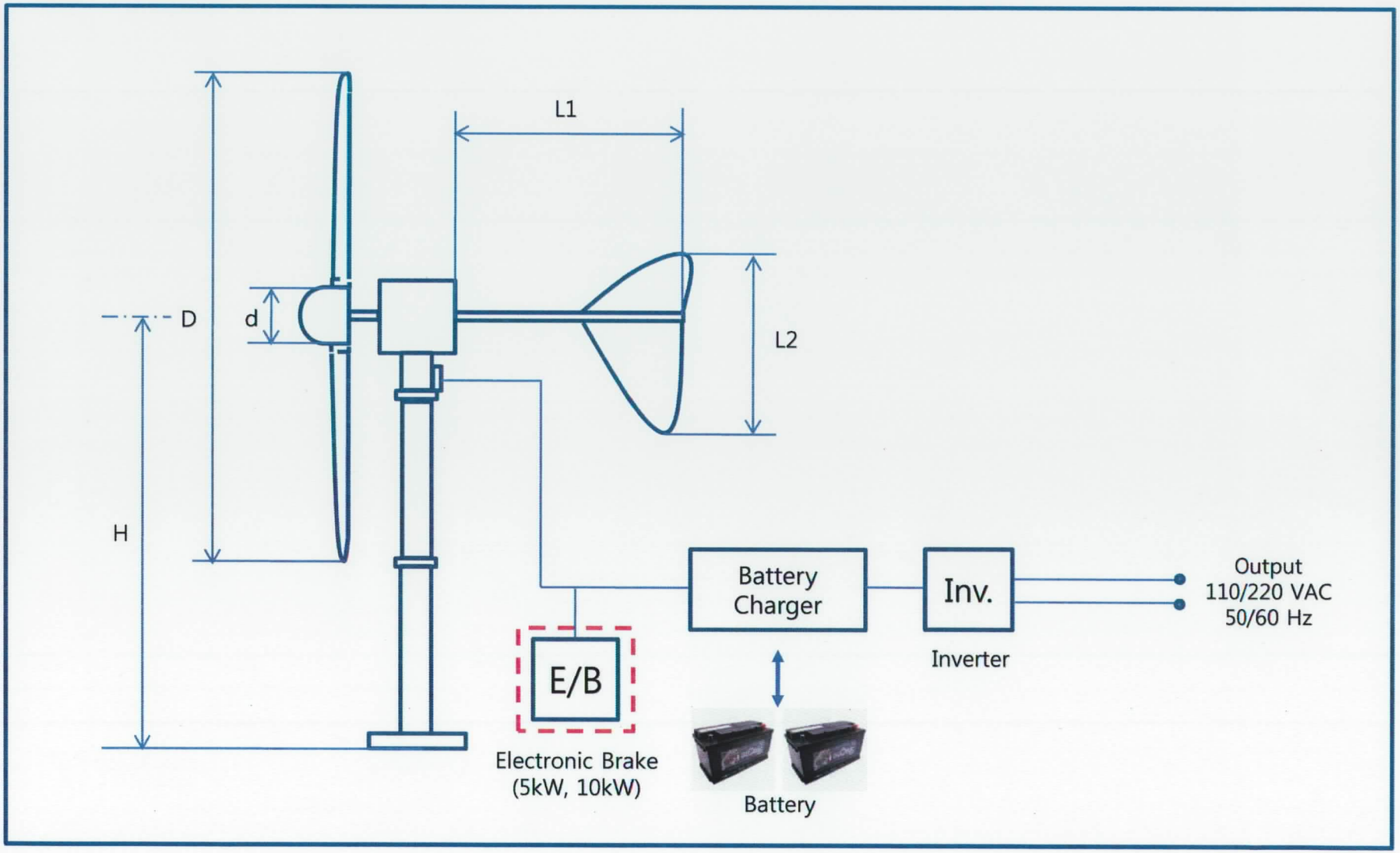

4990 Salaberry suite 302, Montréal (QC), H4J 2P1, Canada
Tel:(514) 334-5758, Fax: (514) 334-5755
sales@msmelectric.com www.msmelectric.com

Windro KIT Dimension

No.	Item	1kW	2kW	3kW	5kW	10kW
1	Blade Rotor Diameter(D)	2m	2.6m	3.2m	4.2m	6.4m
2	Hub (d)	ϕ200	ϕ200	ϕ200	ϕ200	ϕ280
3	Generator	400rpm, 90Vac ϕ320 x 181	400rpm, 100Vac ϕ320 x 181	400rpm, 120Vac ϕ452 x 177	400rpm, 180Vac ϕ452 x 193	400rpm, 320Vac ϕ550 x 296
4	Slip-Ring	600Vac, 20Amp ϕ120 x 202	600Vac, 25Amp ϕ120 x 202	600Vac, 35Amp ϕ120 x 202	600Vac, 60Amp ϕ120 x 202	600Vac, 80Amp ϕ200 x 202
5	Tail (L1 x L2)	900 x 650	1100 x 650	1300 x 650	1500 x 650	1800 x 800
6	Tower (H)	3m	4.5m	6m	7.5m	9m
7	Bat. Charger	48Vdc 290x370x205	48Vdc 290x370x205	48Vdc 290x370x205	96Vdc 290x370x205	192Vdc 222x435x500
8	Inverter Stand-Alone	110/220Vac 290x370x205	110/220Vac 290x370x205	110/220Vac 290x370x205	110/220Vac 290x370x205	110/220Vac 266x435x500
	Inverter Grid-Tie	X	X	3-PH, 380Vac 430x490x200	3-PH, 380Vac 460x610x210	3-PH, 380Vac 460x410x780
9	Electronic Brake	40~400Vac 400x371x210	40~400Vac 400x371x210	40~400Vac 400x371x210	40~400Vac 400x371x210	40~400Vac 266x435x500

도번	IR / 3K / 400 / 120

수 정 내 용					
부호	위치	내 용	수 정 자	승 인 자	년 월

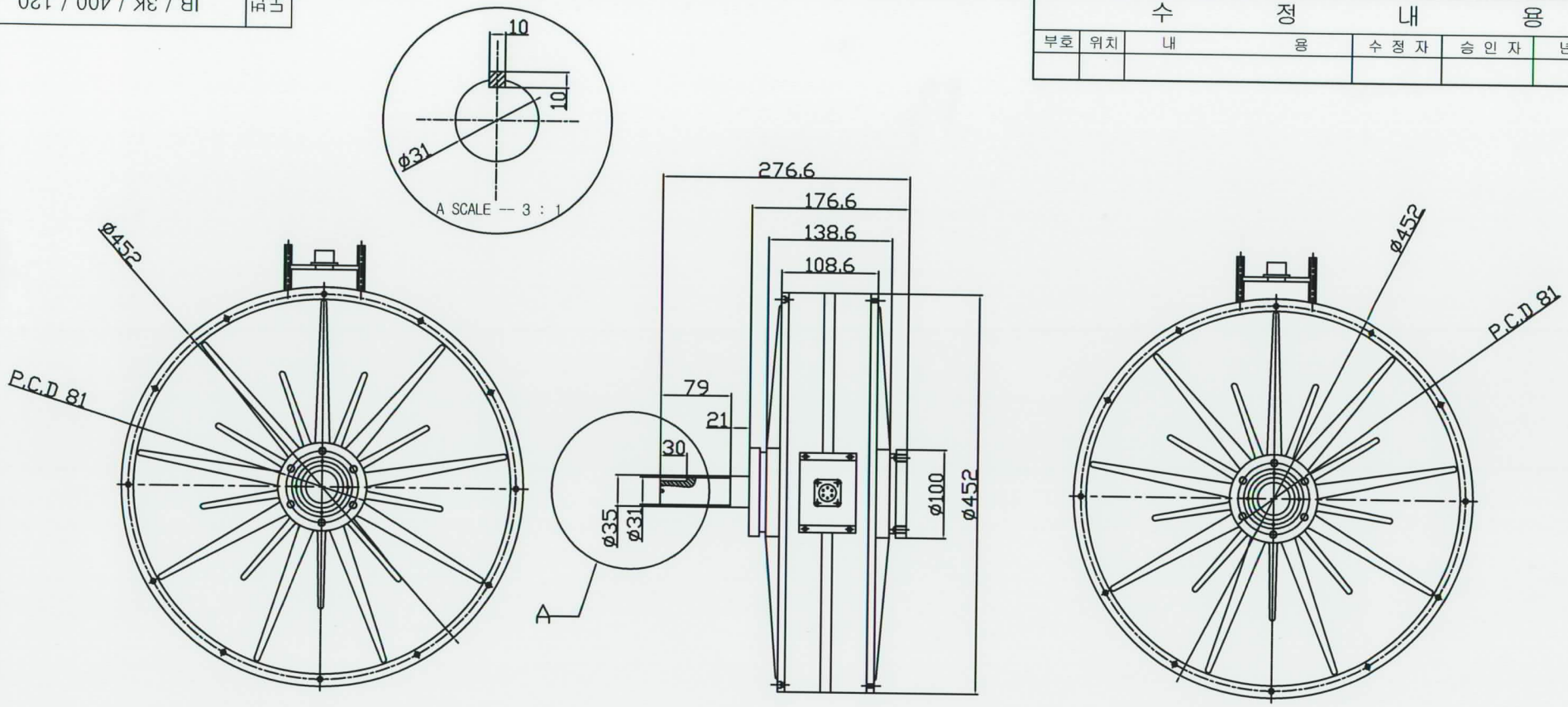

---- NOTE ----

1. Output Power : 3kW±10%
2, RPM : 400±10%
3. Phase : 3-PH
4. Weight : About 38kg
5. Torque : About 9kgf.m
6. Operating Temp : -20°C~60°C
7. Insulater : 50Mohm

대체가능재질	품번	품 명	수량	부 품 번 호	도 면 번
	부 품 목 록				

공통공차	소수	각도	분수
	±0.5	±0.3°	

재 질

열처리

보호피막처리

년월일	2008. 04. 20	
승인부서		
검도 지 인 호	승인	
제도 김 민 섭	검도	
설계 김 민 섭	검도	
작성부서		
척도 NS	단위 mm	중량

Tae Chang N.E.T Co.,L

도명 3kW Inner Rotor Generator

도면크기 A3

도번 IR / 3K / 400 / 12

장중 번

표면

수 정 내 용					
부호	위치	내 용	수 정 자	승 인 자	년 월

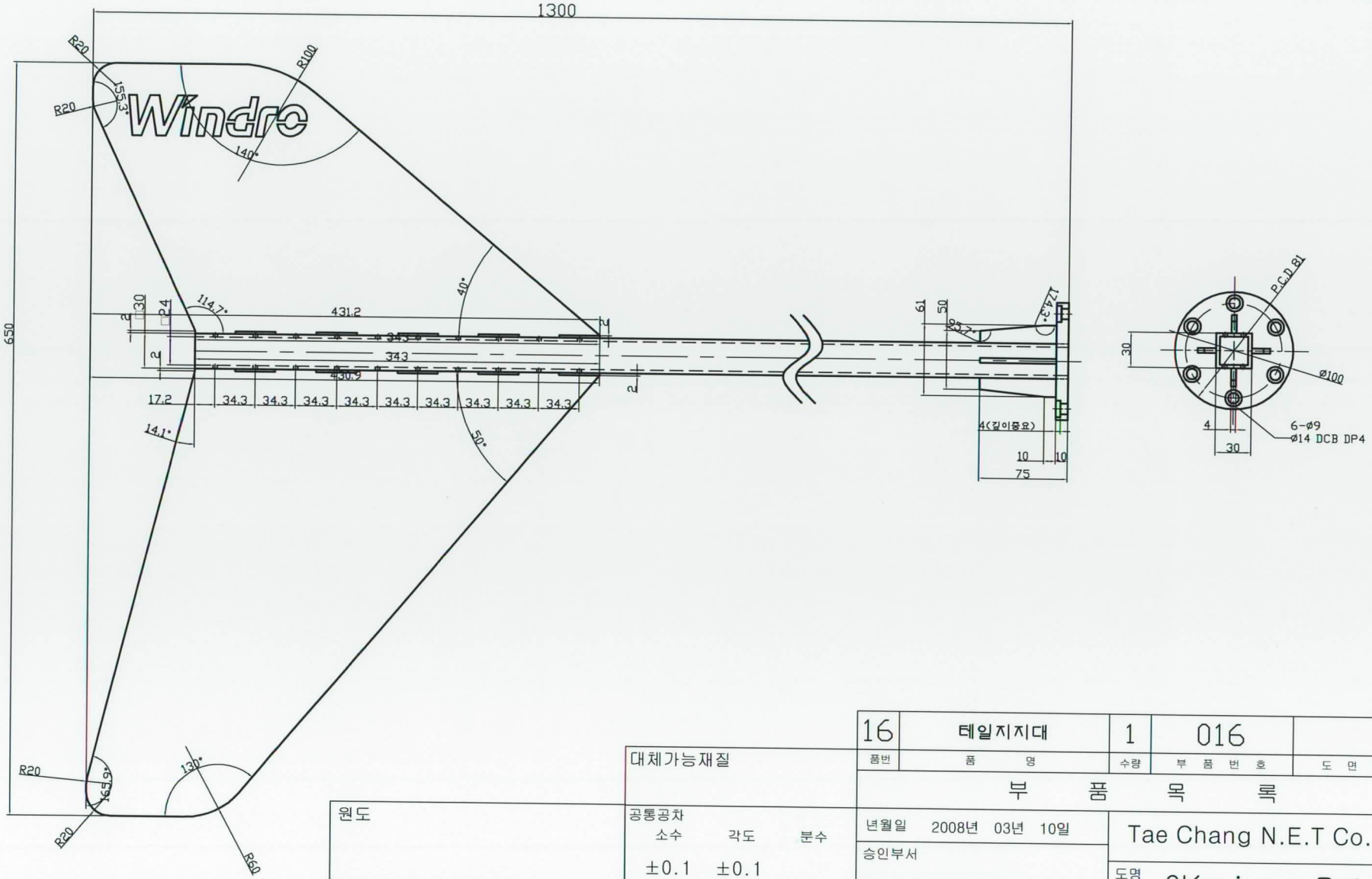

16	테일지지대	1	016	
품번	품 명	수량	부 품 번 호	도 면 번 호

부 품 목 록

대체가능재질			
공통공차	소수 ±0.1	각도 ±0.1	분수
재 질	AL(60계열)		
열처리			
보호피막처리			

원도	
관 련 도 면	적 용 품 목
부품번호	제고번호

년월일	2008년 03년 10일		Tae Chang N.E.T Co.,Lt
승인부서			
검도	지 인 호	승인	
제도	신 은 철	검도	
설계	신 은 철	검도	
작성부서	부설 연구소		
척도 NS	단위 mm	중량	

도명: 3Kw inner Rotor Generator KIT

도면크기: A3

도번: IR / 3K / /

장중 번째

표면

수 정 내 용					
부호	위치	내 용	수 정 자	승 인 자	년 월

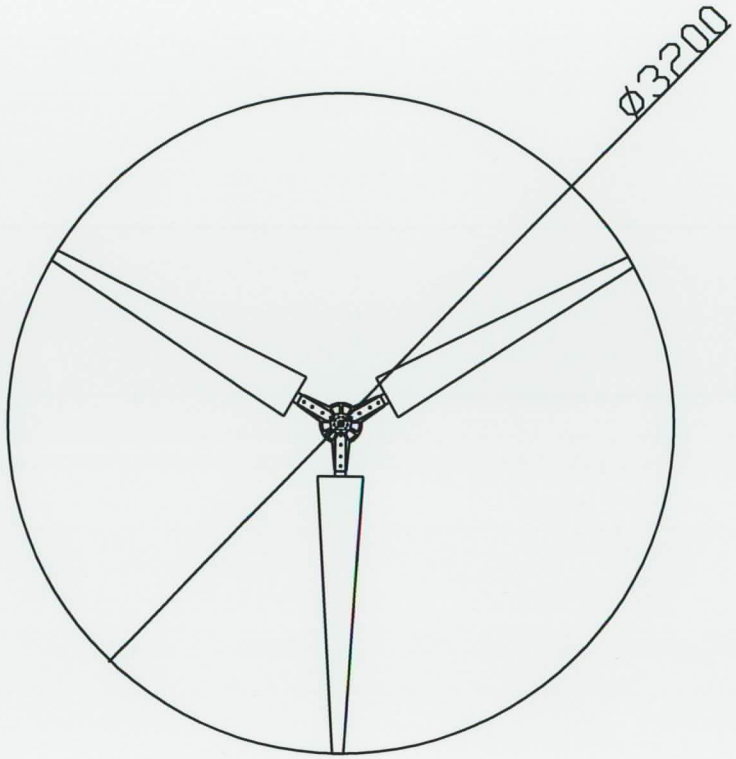

원도	대체가능재질
	공통공차 소수 각도 분수
	재 질
	열처리
관 련 도 면 / 적 용 품 목	보호피막처리
부품번호 / 재고번호	

품번	품 명	수량	부 품 번 호	도 면 번 호
	BLADE			

부 품 목 록

년월일	2008년 03년 12일	Tae Chang N.E.T Co.,Lt	
승인부서		도명	3Kw inner Rotor Generator KIT
검도	지 인 호	승인	
제도	신 은 철	검도	
설계	신 은 철	검도	
작성부서	부설 연구소	도면크기 A3	도번 IR / 3K / /
척도 NS	단위 mm	중량	장중 번째

표면

수 정 내 용					
부호	위치	내 용	수 정 자	승 인 자	년 월

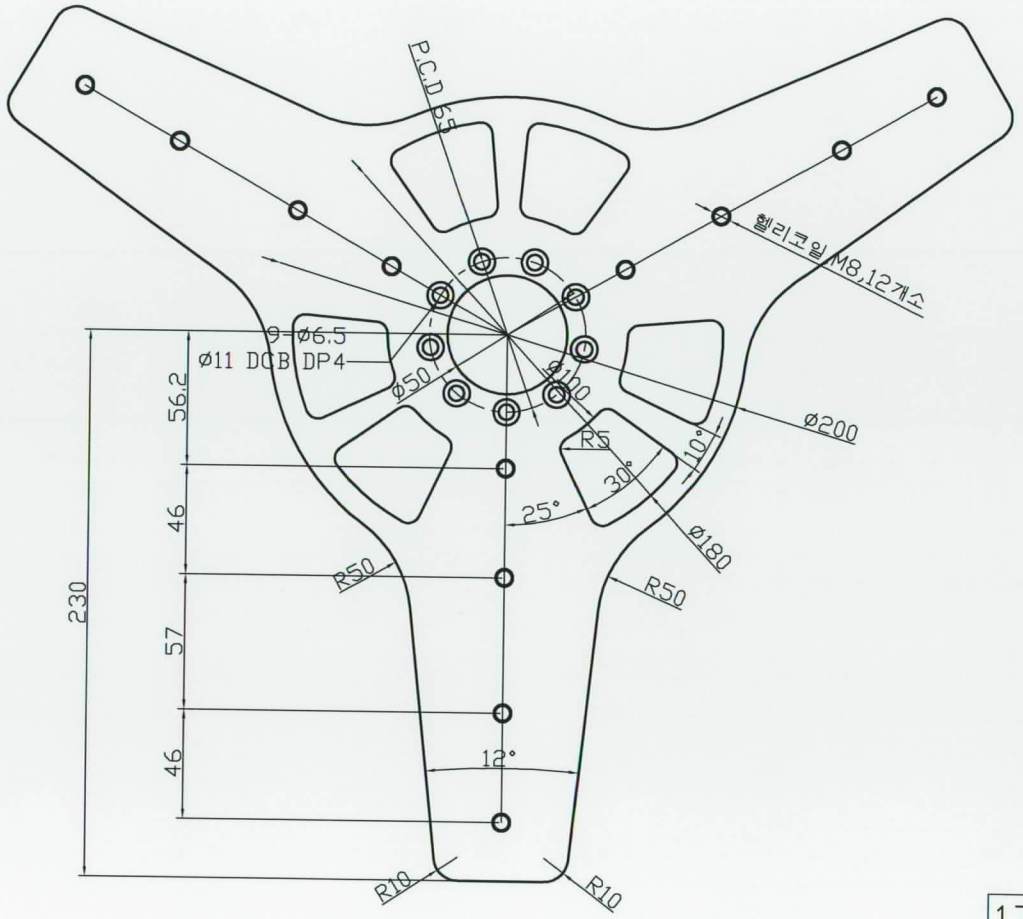

주기
1.두께 : 8T

17	허브 원판	1	017	
품번	품 명	수량	부 품 번 호	도 면 번

부 품 목 록

원도	대체가능재질	년월일 2008년 03년 20일	Tae Chang N.E.T Co.,L
	공통공차 소수 ±0.1 각도 ±0.1 분수	승인부서	도명 1Kw inner Rotor Generator KIT
	재 질 AL(60계열)	검도 지 인 호 / 승인	
	열처리	제도 신 은 철 / 검도	
관 련 도 면 / 적 용 품 목	보호피막처리	설계 신 은 철 / 검도	
부품번호 / 재고번호		작성부서 부설 연구소	도면크기 A3 / 도번 IR / 1K / /
		척도 NS / 단위 mm / 중량	장중 번

표기

수 정 내 용					
부호	위치	내 용	수 정 자	승 인 자	년 월

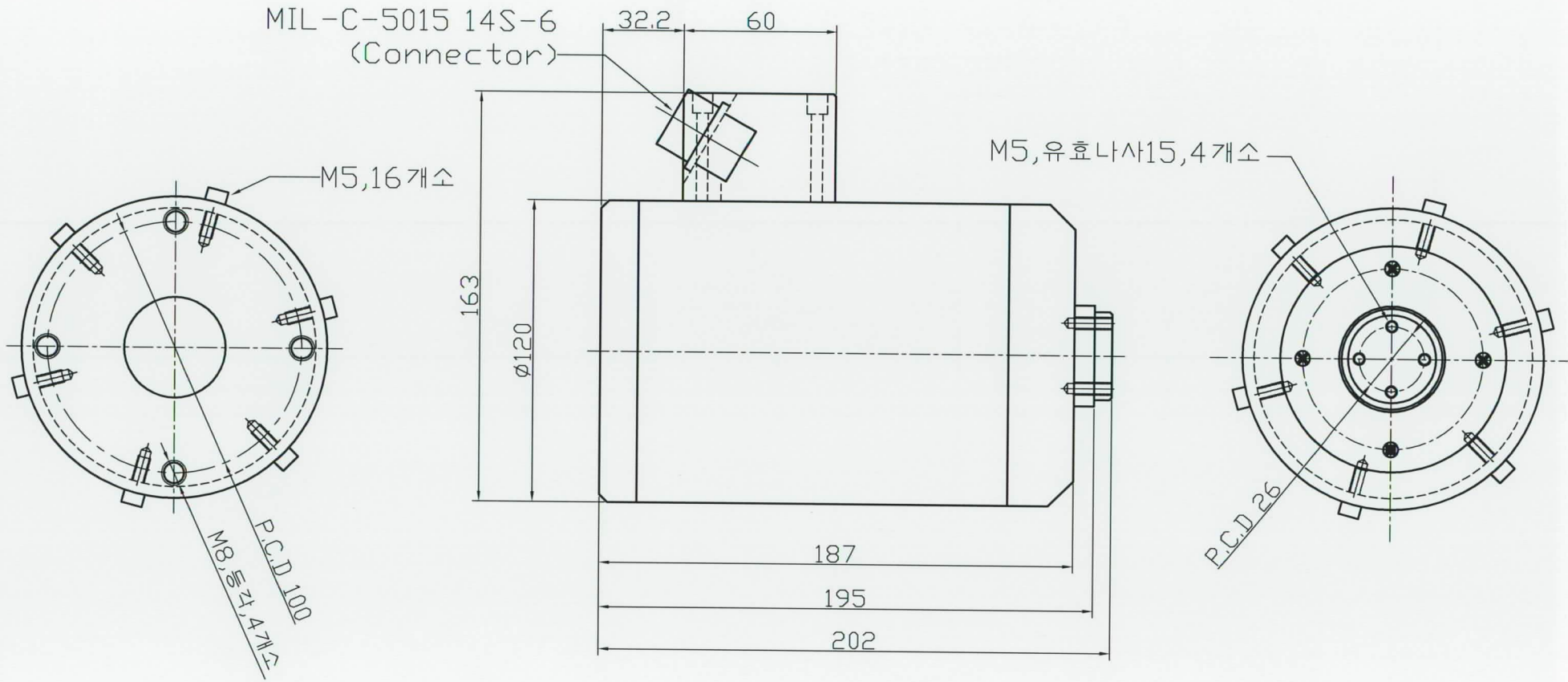

원도		대체가능재질	품번	품 명	수량	부 품 번 호	도 면 번
			부 품 목 록				
		공통공차 소수 ±1 각도 ±1° 분수	년월일	2008년 02월 01일	Tae Chang N.E.T Co.,Lt		
			승인부서				
		재 질	검도	지 인 호	승인	도명 Slip Ring	
			제도	신 은 철	검도		
		열처리	설계	신 은 철	검도		
관 련 도 면	적 용 품 목	보호피막처리	작성부서	부설 연구소		도면크기 A3	도번
부품번호	재고번호		척도 NS	단위 mm	중량		장중 번

도면

수 정 내 용					
부호	위치	내 용	수 정 자	승 인 자	년 월

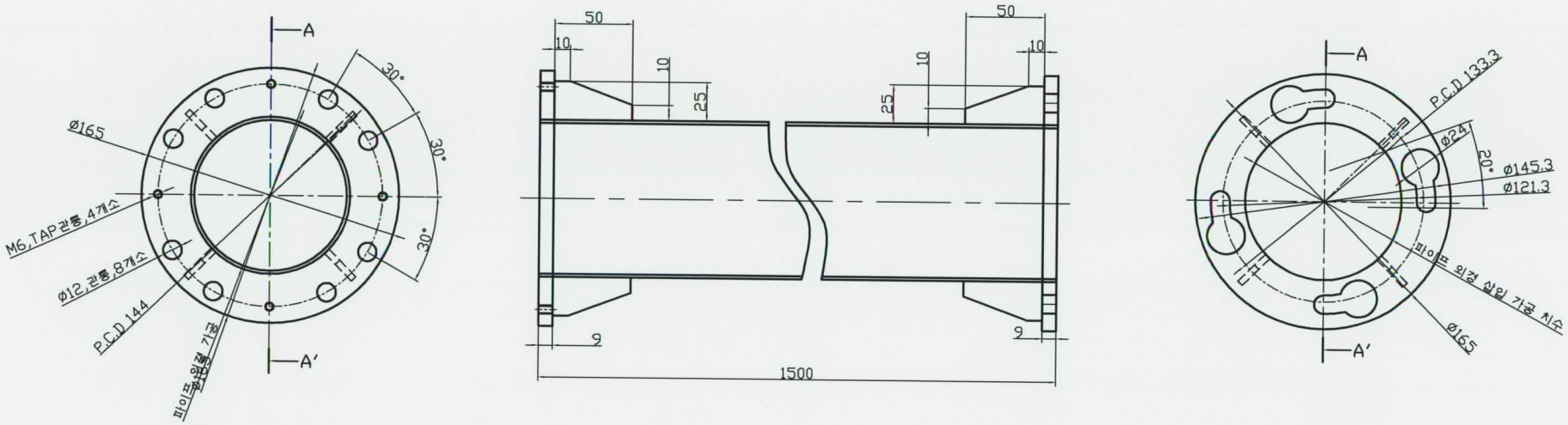

슬립링 결합부분

품번	품 명	수량	부 품 번 호	도 면 번 호
		1		

부 품 목 록

원도	대체가능재질	년월일 2008년 01년 29일	Tae Chang N.E.T Co.,Lt
	공통공차 소수 각도 분수	승인부서	도명 Inner Rotor Generator KIT
	재 질	검도 지 인 호 / 승인	
	열처리	제도 신 은 철 / 검도	
		설계 신 은 철 / 검도	
관 련 도 면 / 적 용 품 목	보호피막처리	작성부서 부설 연구소	도면크기 A3 / 도번 IR /
부품번호 / 재고번호		척도 NS / 단위 mm / 중량	장중 번째

3KW Generator

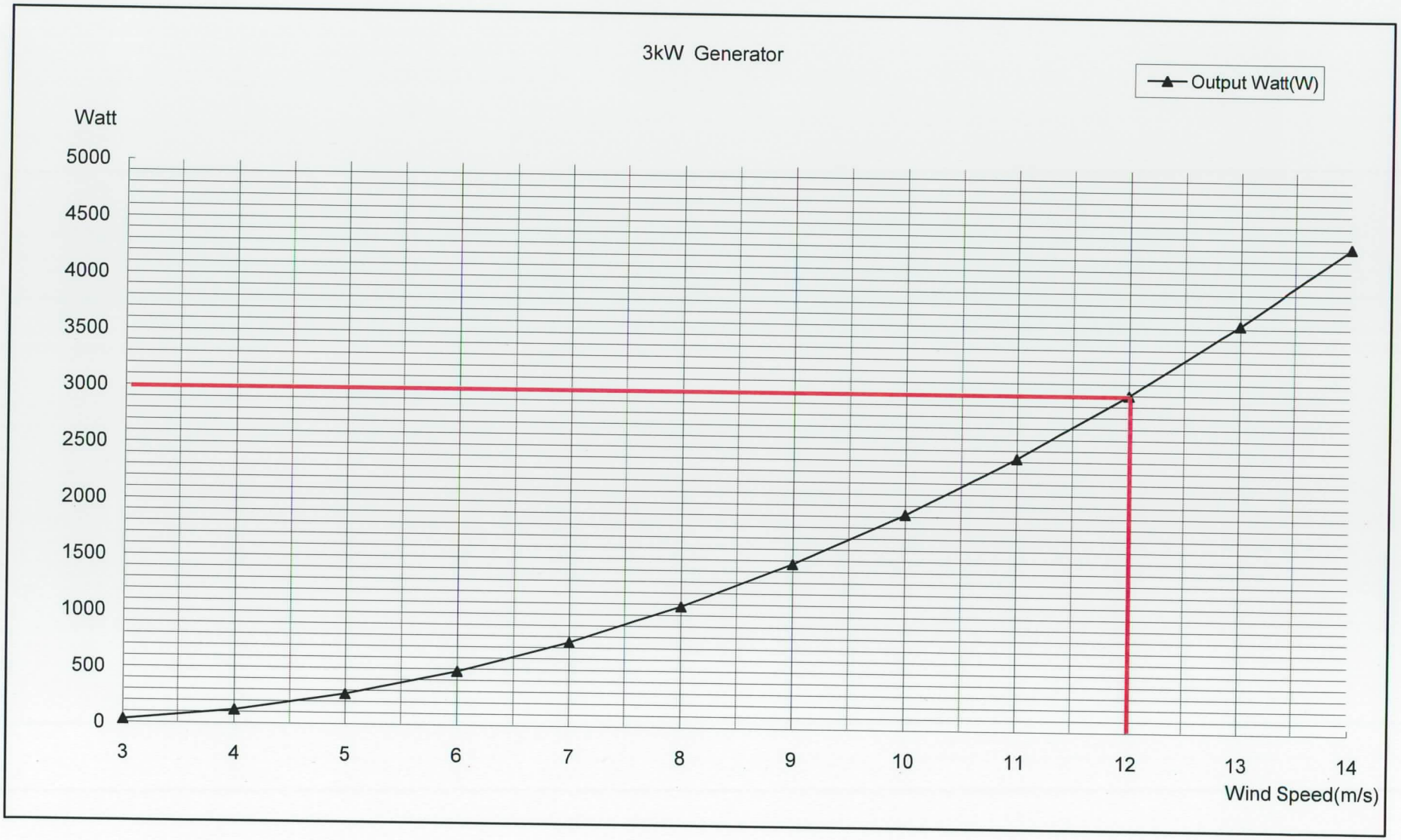

3kW / 400rpm Generator

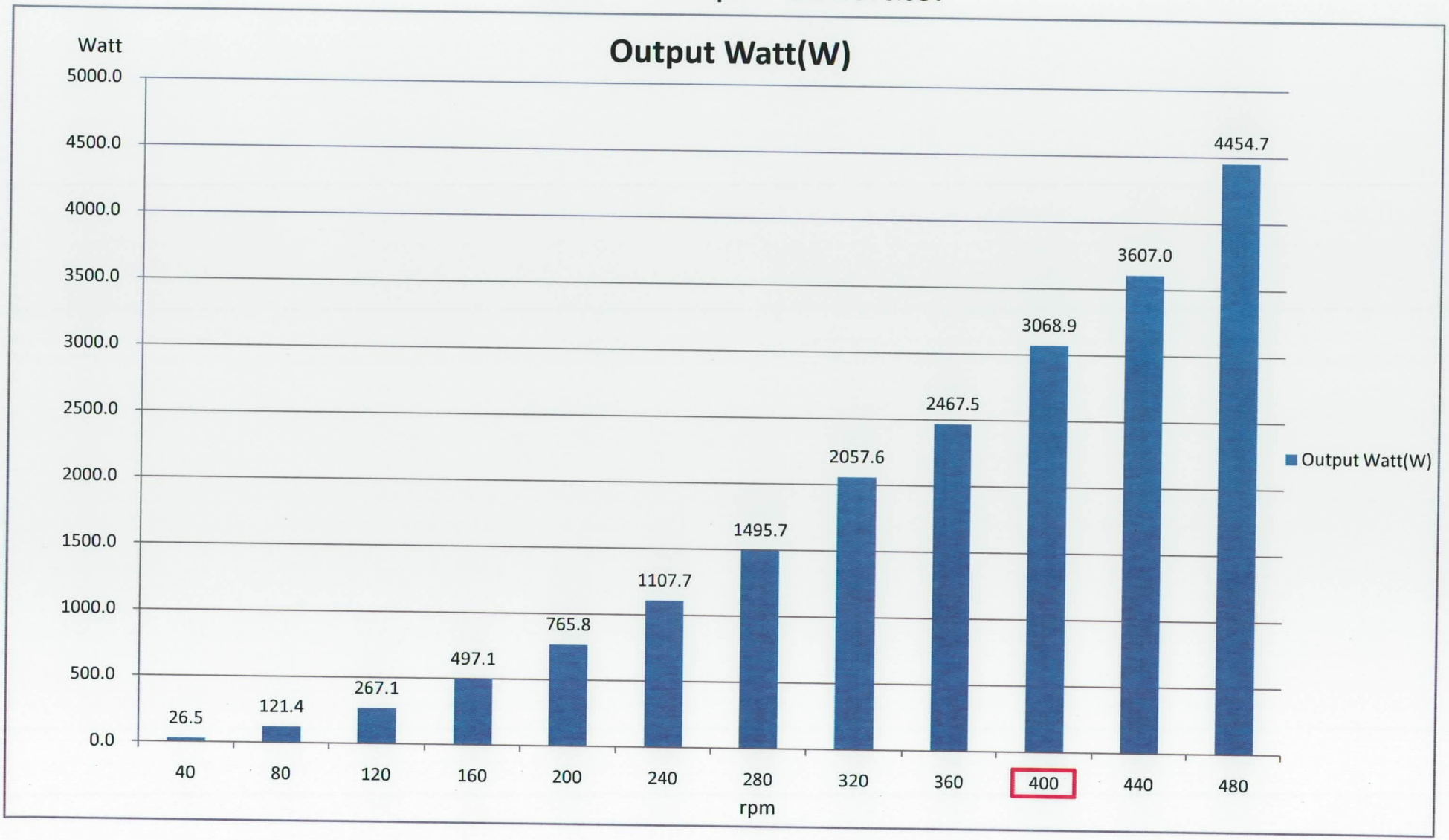

3kW / 400rpm Generator

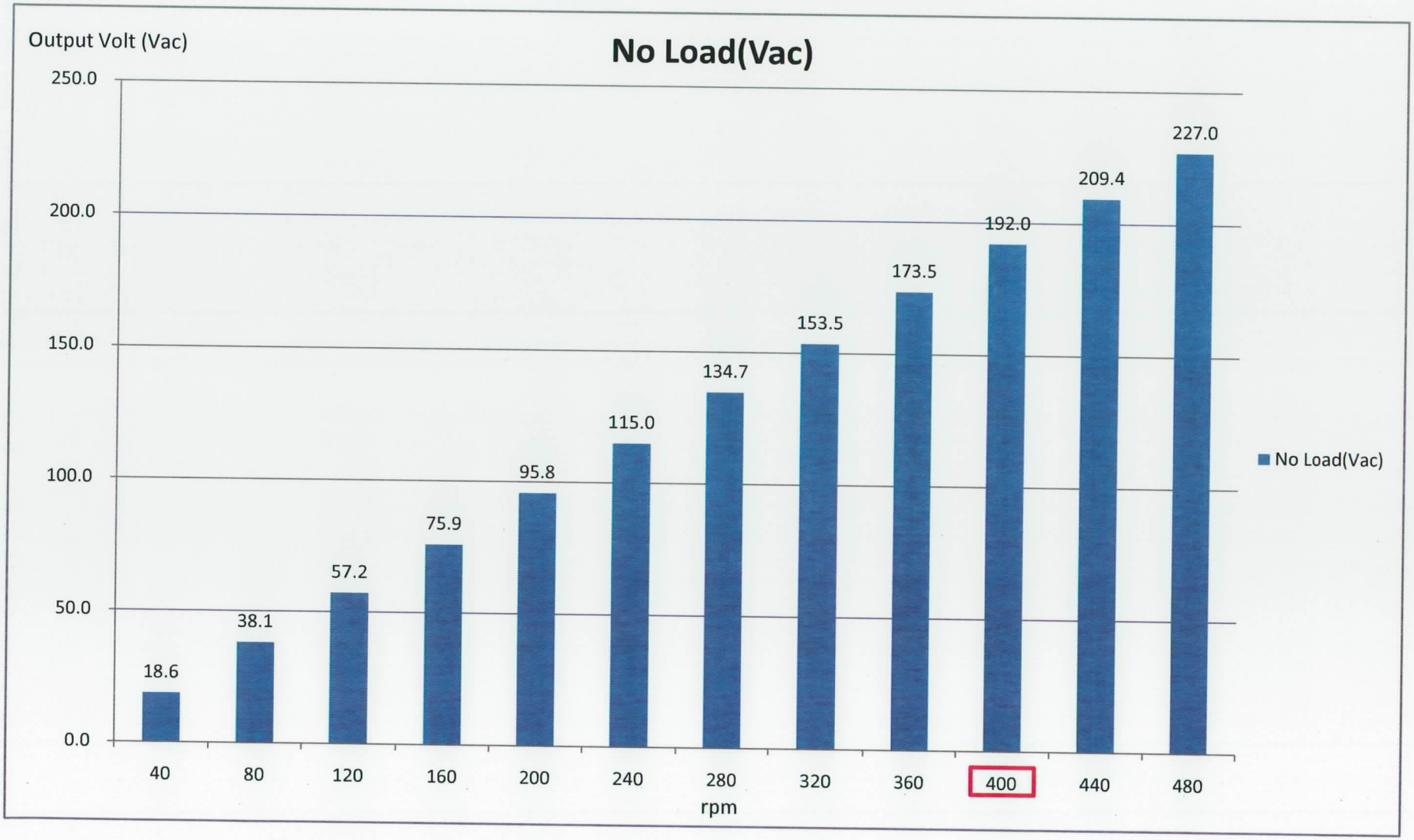

3kW / 400rpm Generator

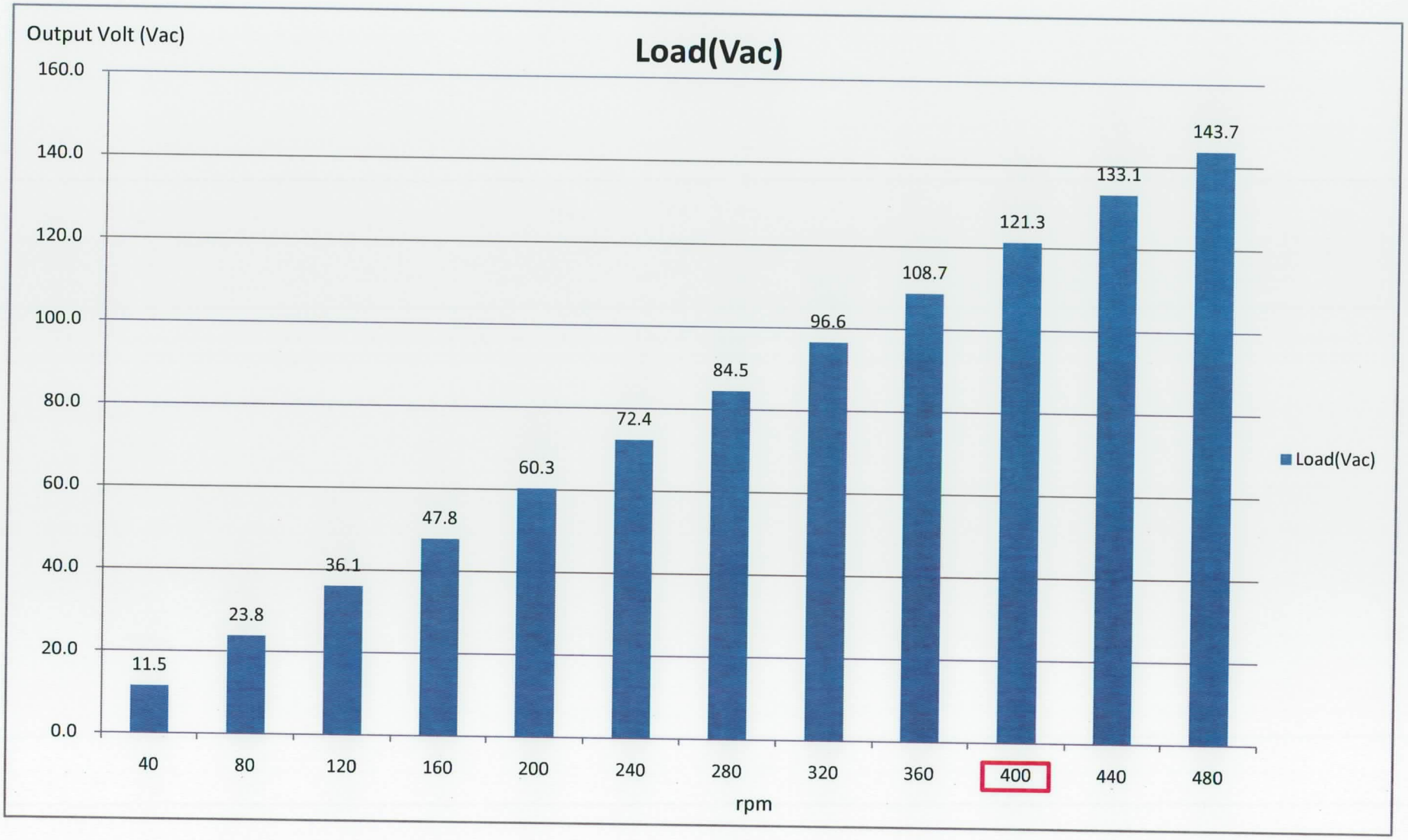

3kW / 400rpm Generator

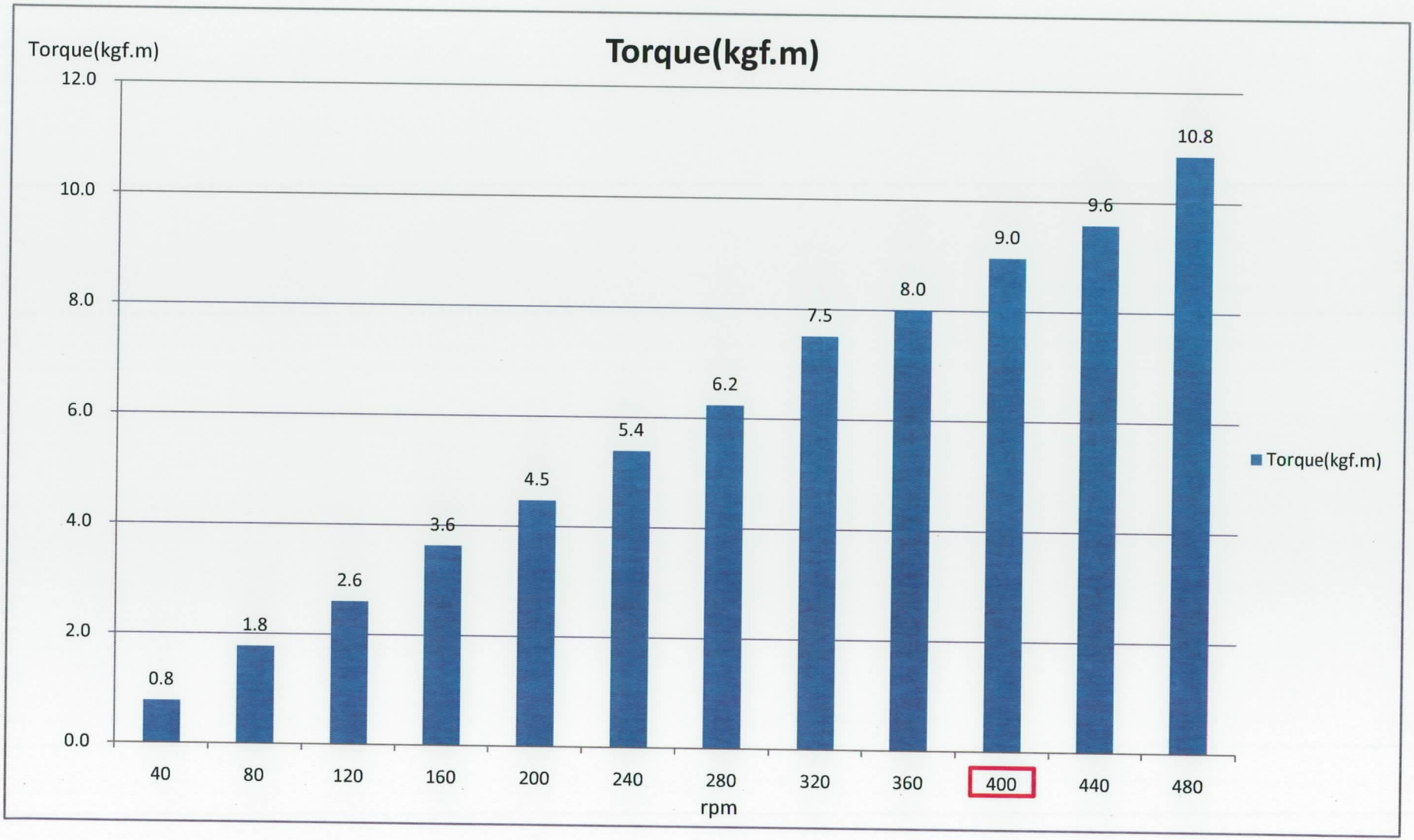

3kW / 400rpm Generator
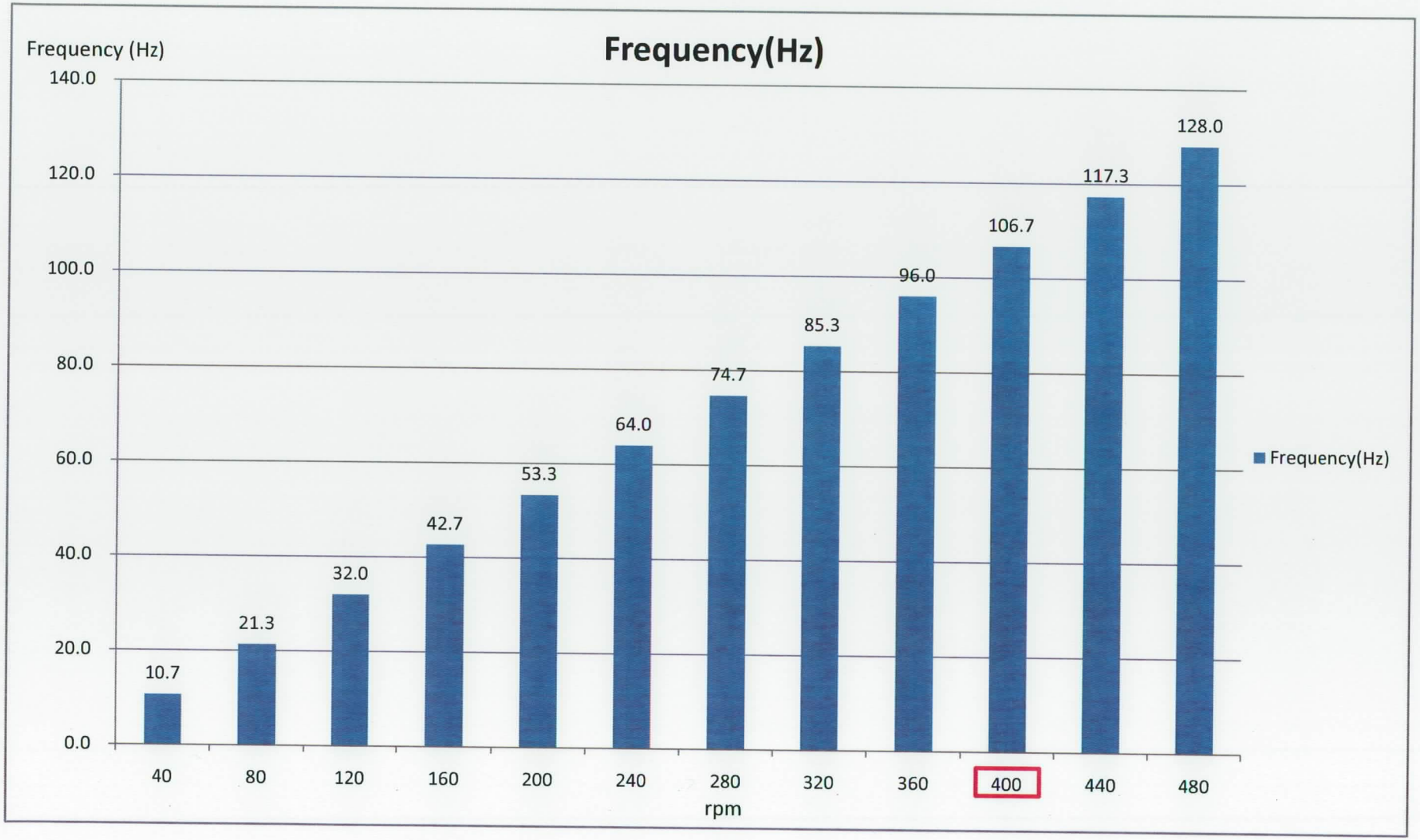
3kW / 400rpm Generator